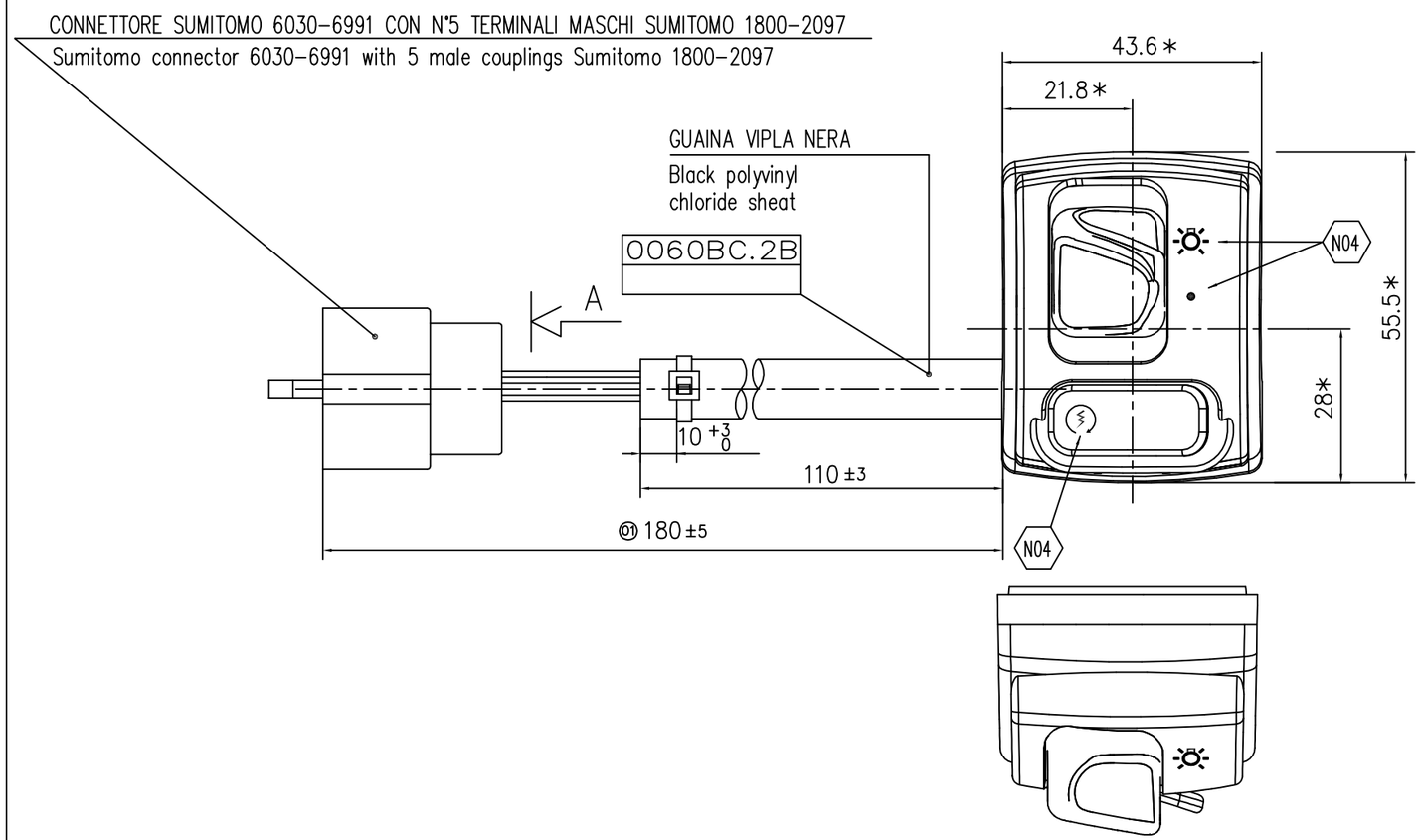

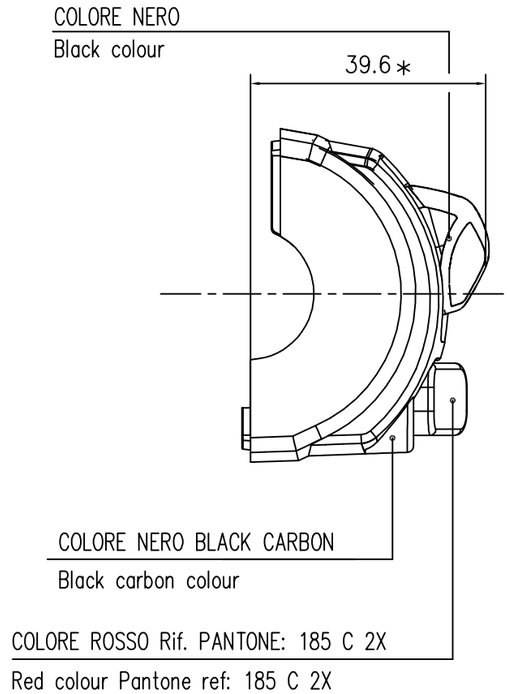

SCHEMA ELETTRICO
electrical scheme

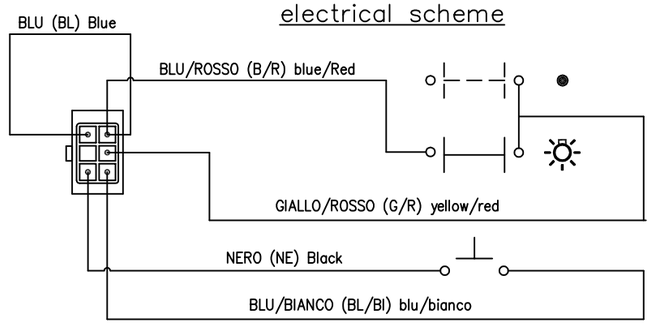

START SWITCH	BL/BI	NE	CARICO NOMINALE Rated load	LIGHTING SWITCH	B/R	G/R	CARICO NOMINALE Rated load
A RIPOSO (off)				•			
PREMUTO (on)	○—○		30W	☼	○—○		45W
FUNCTIONING FORCE 7N ±3N				FUNCTIONING FORCE 5N ±3N			

VISTA DA "A"
view: A

SCALA 1:2
half scale

NOTE

N01	DISPOSITIVO ADATTO PER MANUBRI ø $22^{+0.2}_{0}$ Switch suitable for handlebars ø$22^{+0.2}_{0}$	N05	* = LE PRESENTI QUOTE SONO INDICATIVE AI FINI DELL' INGOMBRO * = Approximate overall dimensions
N02	CAVI IN RAME SEZ. 0.75 mm² Cables in copper-section	N06	TENSIONE NOMINALE: 12V AC/DC Nominal voltage : 12V AC/DC
N03	RIVESTIMENTO CAVETTI IN VIPLA COLORATA DIAMETRO ESTERNO ISOLANTE ~ 1.7 mm Cable coating in colored polyvinyl chloride outside diameter: ~ 1.7 mm	N07	COPPIA DI SERRAGGIO VITI TRA CAVALLOTTO E DISPOSITIVO: 1-2Nm Torque setting between skillet and lever assembly: 1-2Nm
N04	SIMBOLI TAMPOGRAFATI COLORE BIANCO Symbols in white colour	N08	COPPIA DI SERRAGGIO VITI TRA DISPOSITIVO ELETTRICO E SUPPORTO: 6-8.8Nm Torque setting between handle switch and lever holder: 6-8.8Nm

formato A3

Esp. mod.	Appr.	Dis.	Data	Descrizione modifica	Esp. mod.	Appr.	Dis.	Data
01				MODIF. QUOTA DA 170 A 180				22/06/99

MODIFICA

Il presente disegno e' proprieta' della DOMINO S.P.A. SIRTORI (LC) e senza permesso scritto della stessa, non potra' comunque essere utilizzato per la costruzione dell'oggetto rappresentato, ne' venire comunicato a terzi o riprodotto. La Societa' proprietaria tutela i propri diritti a termine di Legge.

DISEGNATO		APPROVATO		SCALA
NOME	DATA 26-11-98	NOME	DATA 20-05-99	1:1

domino S.p.A.

DENOMINAZIONE
DISPOSITIVO ELETTRICO DX
Right handle switch
RIF. MBK: 5JH-H3975-00

CLASSE FUNZIONALE
DISEGNO PROVVISORIO N° P7767.AB
DISEGNO N° 0043AB2B00-01
Esp. mod.