0351AB.9A.04	DISPOSITIVO CON CONFEZIONE IN SACCHETTO PER RICAMBIO spare switch packaged into plastic bag
0351AB.9A.03	DISPOSITIVO CON CONFEZIONE INDUSTRIALE IN CONTENITORI A RENDERE manufacturing packaging switch into plastic case to be returned
0351AB.9A.01	DISPOSITIVO CON CONFEZIONE INDUSTRIALE IN SACCHETTO manufacturing packaging switch into plastic bag
CODICE part number	DENOMINAZIONE description

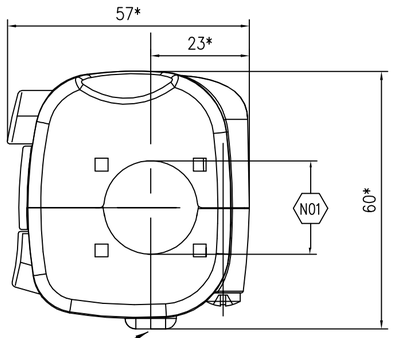

ATTENZIONE: ORIENTARE IL DISPOSITIVO SUL MANUBRIO IN MODO CHE IL FORO DI DRENAGGIO SIA POSIZIONATO VERSO IL BASSO.

Attention: place the switch on the handlebar so that the drainage hole is turned downwards

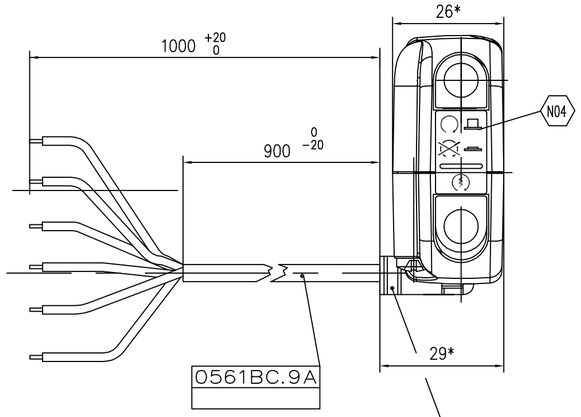

COLORE NERO BLACK CARBON

Black carbon colour

COLORE ROSSO Rif. Pantone 1797C

Red colour Pantone ref.1797C

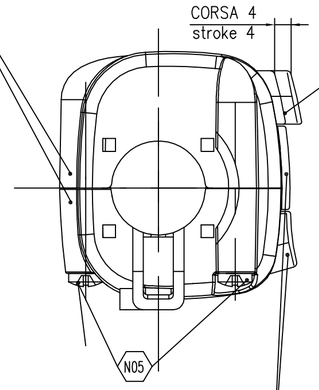

COLORE NERO LUCIDO

Glossy black colour

MORSETTO FASCETTA SUL LATO POSTERIORE

the hose clamp is turned to the inder part of the switch

SCHEMA ELETTRICO

electrical scheme

START SWITCH	B/N	AR	TENS. NOM. Nom. voltage
OFF			
ON	○—○		12V
CURRENT LOAD 3 A			
FUNCTIONING FORCE 5 N ± 3 N			

ENGINE STOP SWITCH	N/G	BL	NE	TENS. MAX. Max. voltage
	○—○			300V
		○—○		
CURRENT LOAD = 3 A −12V ○ = 3 A−12V				
FUNCTIONING FORCE 8 N ± 3 N				

NOTE

N01 DISPOSITIVO ADATTO PER MANUBRI $\varnothing 22^{+0.3}_{-0.05}$mm
Switch suitable for handlebars $\varnothing 22^{+0.3}_{-0.05}$ mm

N02 CAVI IN RAME SEZ. 0.75 mm^2
Copper cable section 0.75 mm^2

N03 RIVESTIMENTO CAVETTI IN VIPLA COLORATA DIAMETRO ESTERNO ISOLANTE ~ 2 mm
colering cable in coloured polyvinyl chloride outside diameter: ~2mm

N04 SIMBOLI TAMPOGRAFATI COLORE BIANCO
White printed symbols

N05 COPPIA DI SERRAGGIO VITE : 2 ÷ 2.5 Nm
Tightening Torque: 2 ÷ 2.5 Nm

N06 * = LE PRESENTI QUOTE SONO INDICATIVE AI FINI DELL' INGOMBRO.
* = Above overall dimensions are approximated

MODIFICA	Esp. rev.	Descrizione revisione disegno	Data	Dis.	Appr.

Il presente disegno e' proprieta' della DOMINO S.P.A. SIRTORI (LC) e senza permesso scritto della stessa, non potra' comunque essere utilizzato per la costruzione dell'oggetto rappresentato, ne' venire comunicato a terzi o riprodotto. La Societa' proprietaria tutela i propri diritti a termine di Legge.

DISEGNATO		APPROVATO		SCALA
NOME SRN	DATA 30/10/09	NOME DLR	DATA 04/02/10	1:1

domino S.p.A.

DENOMINAZIONE: DISPOSITIVO ELETTRICO SX
Left handle switch

CLASSE FUNZIONALE	DISEGNO PROVVISORIO N°	REVISIONE
1		/

DISEGNO N° 0351AB.9A.00 – 00 | Esp. mod.

Esp. mod.	Descrizione modifica	Data	Dis.	Appr.