CONNETTORE SUMITOMO 6030-2981 O JEY ML-2AL 2 VIE
COLORE NERO CON 2 INNESTI SUMITOMO 1800-2097 O JEY

SUMITOMO connector 6030-2981 or Jey ML-2AL 2 ways
black colour with 2 male couplings Sumitomo 1800-2097 or Jey

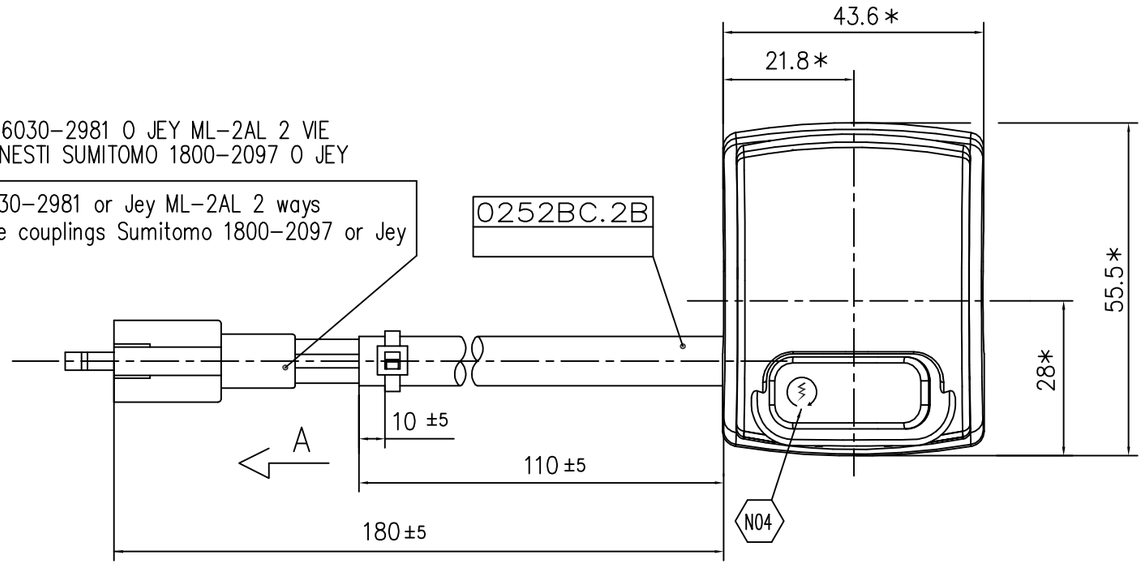

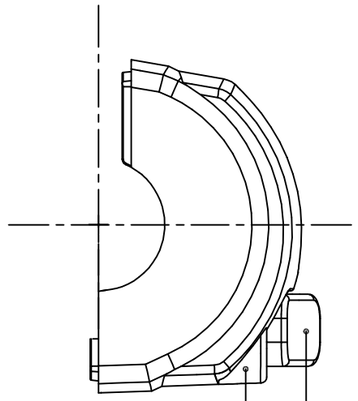

COLORE NERO BLACK CARBON
Black carbon colour

COLORE ROSSO Rif. PANTONE: 185 C 2X
Red colour Pantone ref: 185 C 2X

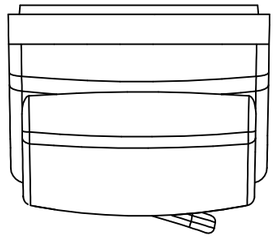

START SWITCH	BL/BI	BL/BI	CARICO NOMINALE Rated load
A RIPOSO (off)			
PREMUTO (on)	○	○	30W

FUNCTIONING FORCE-Forza d'azionamento
7N ±3N

SCHEMA ELETTRICO
Electrical scheme

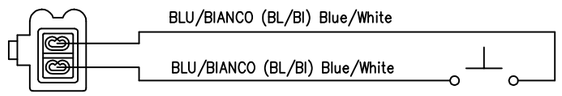

VISTA DA "A"
View from "A"

SCALA 1:2
Scale 1:2

NOTE

N01	DISPOSITIVO ADATTO PER MANUBRI ø $22^{+0.2}_{0}$ Switch suitable for handlebars ø$22^{+0.2}_{0}$	N05	* = LE PRESENTI QUOTE SONO INDICATIVE AI FINI DELL' INGOMBRO * = Approximate overall dimensions
N02	CAVI IN RAME SEZ. 0.5 mm^2 Cables in copper-section	N06	TENSIONE NOMINALE: 12V AC/DC Nominal voltage : 12V AC/DC
N03	RIVESTIMENTO CAVETTI IN VIPLA COLORATA DIAMETRO ESTERNO ISOLANTE ~ 2 mm Cable coating in colored polyvinyl chloride outside diameter: ~ 2 mm	N07	COPPIA DI SERRAGGIO VITI TRA CAVALLOTTO E DISPOSITIVO: 1÷2Nm Torque setting between skillet and lever assembly: 1÷2Nm
N04	SIMBOLO TAMPOGRAFATO COLORE BIANCO Printed symbol in white colour	N08	COPPIA DI SERRAGGIO VITI TRA DISPOSITIVO ELETTRICO E SUPPORTO: 6-8.8Nm Torque setting between handle switch and lever holder: 6-8.8Nm

formato A3

Appr.	Dis.	Data	Descrizione modifica	Esp. mod.

MODIFICA

Il presente disegno e' proprieta' della DOMINO S.P.A. SIRTORI (LC) e senza permesso scritto della stessa, non potra' comunque essere utilizzato per la costruzione dell'oggetto rappresentato, ne' venire comunicato a terzi o riprodotto. La Societa' proprietaria tutela i propri diritti a termine di Legge.

DISEGNATO		APPROVATO		SCALA
NOME	DATA 14-11-02	NOME	DATA 15-11-02	1:1

domino S.p.A.

DENOMINAZIONE
DISPOSITIVO ELETTRICO DX
Right handle switch

CLASSE FUNZIONALE	DISEGNO PROVVISORIO N°
1	

DISEGNO N°	Esp. mod.
0173AB.2B.00-00	