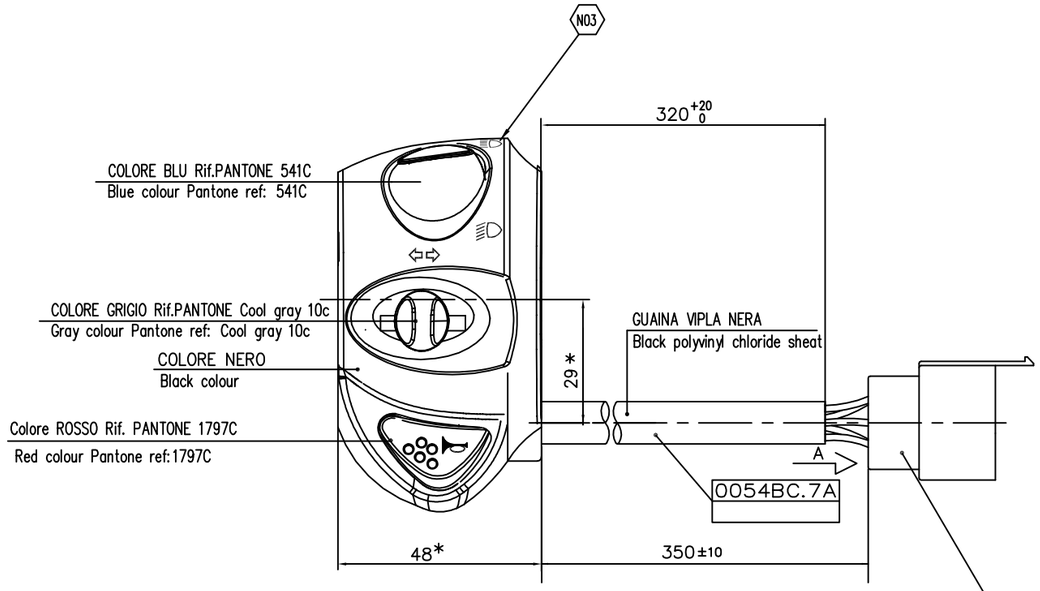

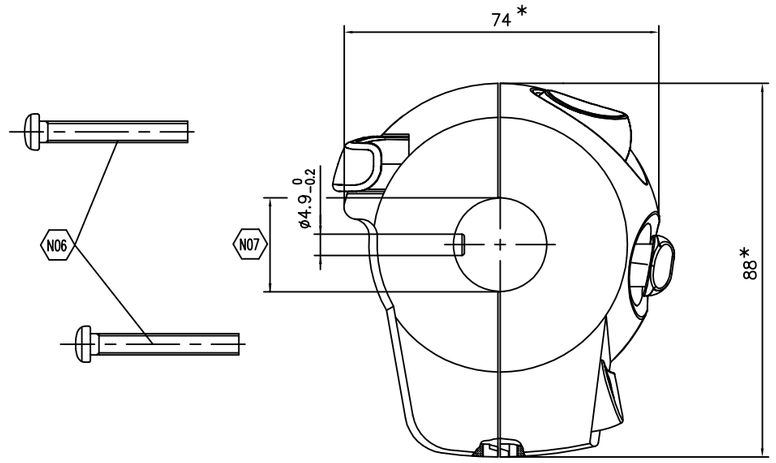

CONNETTORE 9 VIE P/M SUMITOMO 6030-9101 CON N°9 INNESTI SUMITOMO 1800-2097

SUMITOMO connector PL 9 positions Wiring ref. 6030-9101 with 9 couplings terminals Sumitomo 1800-2097

ATTENZIONE: ORIENTARE IL DISPOSITIVO SUL MANUBRIO IN MODO CHE IL FORO DI DRENAGGIO SIA POSIZIONATO VERSO IL BASSO.

Attention: place the switch on the handlebar so that the drainage hole is turned downwards

VISTA DA "A"
view from "A"

SCHEMA ELETTRICO
Electrical scheme

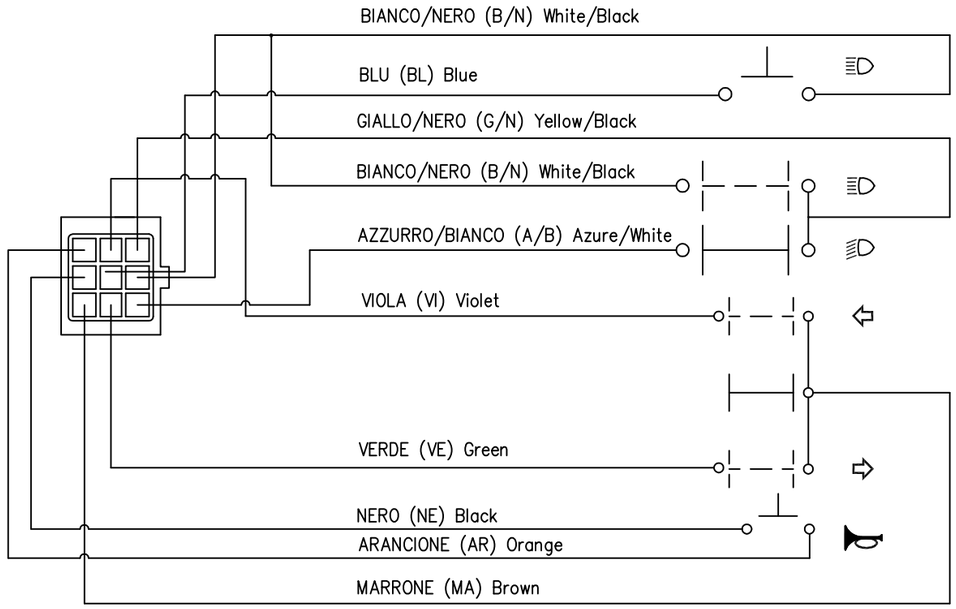

CODICE part number	DENOMINAZIONE description
0029AA.7A.04	DISPOSITIVO CON CONFEZIONE IN SACCHETTO PER RICAMBIO spare switch packaged into plastic bag
0029AA.7A.03	DISPOSITIVO CON CONFEZIONE INDUSTRIALE IN CONTENITORI A RENDERE manufacturing packaging switch into plastic case to be returned
0029AA.7A.02	DISPOSITIVO CON CONFEZIONE INDUSTRIALE SENZA SACCHETTO manufacturing packaging switch without plastic bag
0029AA.7A.01	DISPOSITIVO CON CONFEZIONE INDUSTRIALE IN SACCHETTO manufacturing packaging switch into plastic bag

TURN SWITCH

	VI	MA	VE	CARICO NOMINALE Rated load
⇦	○—○			33W
N PREMUTO (OFF)				
⇨		○—○		33W

FORZA D'AZIONAMENTO–Functioning force
DA DEFINIRE–to define

HORN SWITCH

	NE	AR	CARICO NOMINALE Rated load
A RIPOSO (Off)			
PREMUTO (On)	○—○		36W

FORZA D'AZIONAMENTO
Functioning force
8N ±3N

DIMMER SWITCH

	B/N	G/N	A/B	CARICO NOMINALE Rated load
	○—○			72W
		○—○		70W

FORZA D'AZIONAMENTO
Functioning force
8N ±3N

PASSING SWITCH

	B/N	BL	CARICO NOMINALE Rated load
A RIPOSO (off)			
PREMUTO (on)	○—○		72W

FORZA D'AZIONAMENTO
Functioning force
8N ±3N

NOTE

N01 CAVI IN RAME SEZ. 0.75÷1 mm²
Copper cable section 0.75÷1 mm²

N02 RIVESTIMENTO CAVETTI IN VIPLA COLORATA DIAMETRO ESTERNO ISOLANTE: 2 mm.
colering cable in coloured polyvinyl chloride outside diameter: 2 mm.

N03 SIMBOLI TAMPOGRAFATI COLORE BIANCO
White printed symbols

N04 * = LE PRESENTI QUOTE SONO INDICATIVE AI FINI DELL' INGOMBRO.
* = Approximated overall dimensions

N05 TENSIONE NOMINALE: 12V AC/DC
Nominal voltage: 12V AC/DC

N06 VITI PUNTATE SUL FILETTO (COPPIA DI SERRAGGIO 3÷4 Nm)
Screw support on the thrad (torque setting 3÷4 Nm)

N07 DISPOSITIVO PER MANUBRI ø22±0.15
Switch suitable for handlebars ø22±0.15

formato A2

Esp. mod.	Descrizione modifica	Data	Dis.	Appr.

MODIFICA

Il presente disegno e' proprieta' della DOMINO S.P.A. SIRTORI (LC) e senza permesso scritto della stessa, non potra' comunque essere utilizzato per la costruzione dell'oggetto rappresentato, ne' venire comunicato a terzi o riprodotto. La Societa' proprietaria tutela i propri diritti a termine di Legge.

DISEGNATO		APPROVATO		SCALA
NOME	DATA 10/11/98	NOME	DATA 27/05/98	1:1

DENOMINAZIONE
DISPOSITIVO ELETTRICO SINISTRO
Left handle switch

domino S.p.A.

CLASSE FUNZIONALE	DISEGNO PROVVISORIO N°
1	

DISEGNO N°	Esp. mod.
0029AA.7A.00–00	